PL Neon Flex LED

Neon Flex HXR One

Kod produktu: 01-002-042-09-05-67

Dane techniczne ogólne:

Napięcie:	**24 V DC**
Moc znamionowa:	**9 W / m**
Typ diody:	**120 x 2835 SMD / m**
SDCM:	**3 SDCM**
Klasa szczelności:	**IP67**
Temp. pracy:	**-20~45°C**
Temp. magaz.:	**-20~80°C**
Żywotność:	**50 000 h**
Klasa energetyczna:	**E**
Grupa ryzyka fotobiologicznego:	**RG0**
Maks. dł. zasilania jednostronnego:	**10 m**

Dane optyczne:

Barwa światła:	**613.7 nm (czerwony)**
Strumień świetlny:	**36 lm / m**
Kąt świecenia:	**120°**
CRI:	**-**
Ściemnianie:	**tak**

Rysunek techniczny:

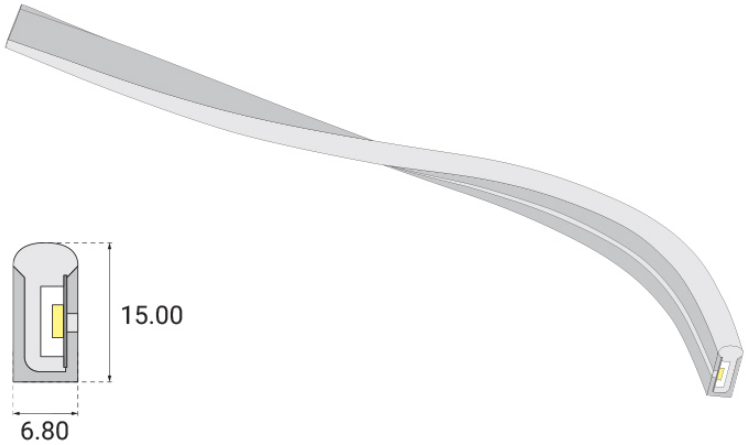

Dane mechaniczne:

Sekcja cięcia:	**dowolna**
Promień gięcia:	**30 mm**
Skręcanie:	**max 360° na każde 30cm**
Dł. (m/rolka):	**10 m**
Waga netto:	**1.25 kg (10 m)**

Informacje dodatkowe:

Materiał:	**silikon ekstrudowany**
Rozszerzalność cieplna materiału:	**w 60°C 10 mm / 5 m**
Kurczliwość materiału:	**w -40°C 50 mm / 5m**
Typ przewodu:	**UL2464, 20AWG, Φ4.2, L300mm, 2 x 0.518 mm2**
Gwarancja:	**≥3 lata**
Min. ilość zamówienia:	**1 m**
Akcesoria dołączone w zestawie*:	**brak**
Cechy dodatkowe:	**odporność na sól, odporność na promieniowanie UV**

Poglądowy rozsył światła:

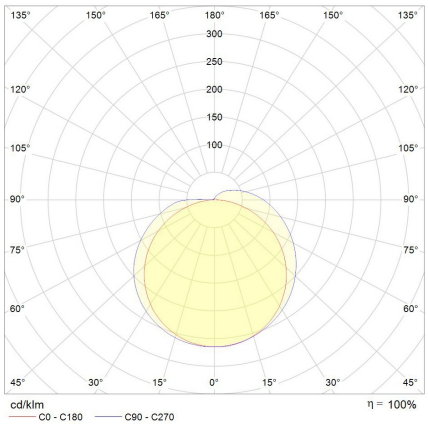

*Pełna rolka jest gotowa do podłączenia, zawiera zamocowane przyłącze i zaślepkę, posiada klasę szczelności IP67.
Karta techniczna nie stanowi oferty handlowej a dane w niej zawarte mogą ulec zmianie.

Bergmen Sp. z o.o., ul. rtm. Witolda Pileckiego 4, 32-050 Skawina, Polska
data aktualizacji: 17.12.21 r.

Akcesoria:

Zaślepka

Materiał: **silikon**

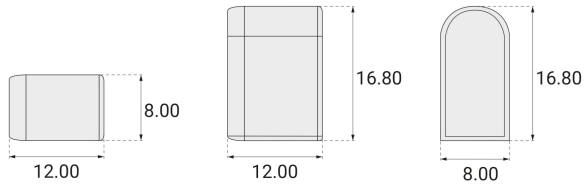

Przyłącze zasilające proste

Materiał: **silikon**

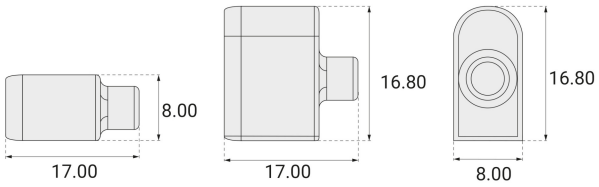

Przyłącze zasilające boczne

Materiał: **silikon**

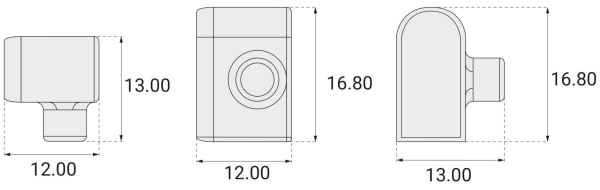

Przyłącze zasilające dolne

Materiał: **silikon**

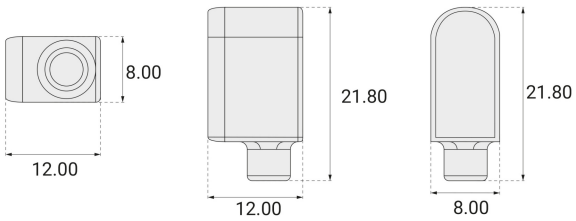

Profil prosty

Materiał: **aluminum**

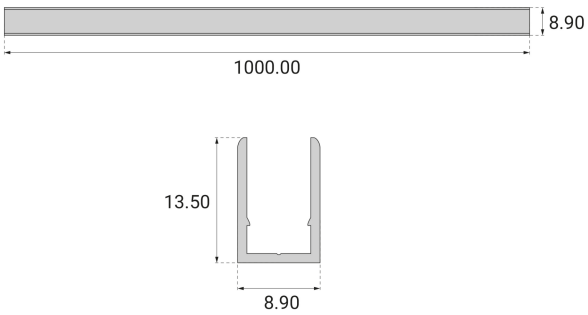

Uchwyt

Materiał: **aluminum**

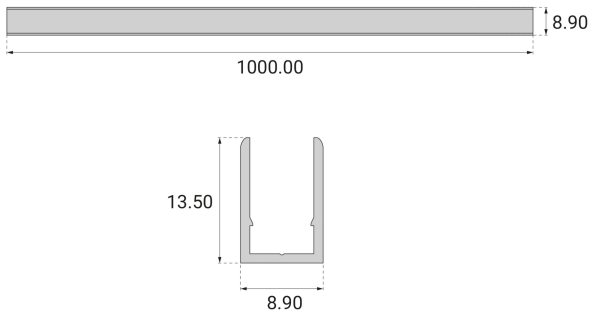

Profil gięty

Materiał: **aluminium**

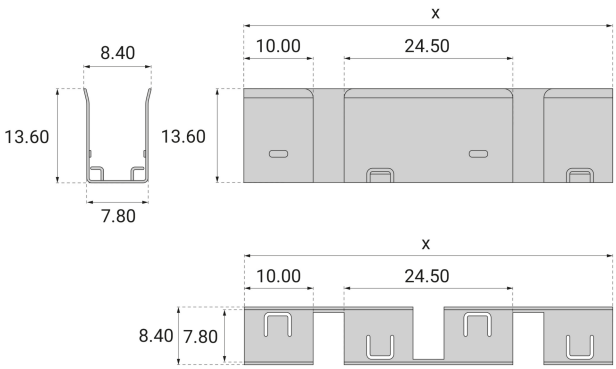

Bergmen Sp. z o.o., ul. rtm. Witolda Pileckiego 4, 32-050 Skawina, Polska
data aktualizacji: 17.12.21 r.